Sunleds® AC-line

RMS-1200 EPR

Art.-Nr. SVS20RMS120E

Technische Daten:

Leuchtentyp: LED Flutlichtsystem
Leistungsaufnahme: 1200 W

- Bemessungslichtstrom: 168000 Lumen
- Leuchtmittel: Chip-LED´s (neutralweiß)
- Lichttemperatur: 5000 K standard
  optional: 4000 K, 3000 K - Toleranz ± 5%
- Farbwiedergabeindex: CRI > 70
- Lichteffizienz: 140 lm/W
- Toleranz Lichtstrom: ± 7%
- Lichtaustritt: direkt strahlend
- Lichtverteilung Spot: tief strahlend
- Abstrahlwinkel: 60° (optional 30° oder 90°)
- empfohlene Lichtpunkthöhe: 12 - 16 m
- Beleuchtungsstärke: ergibt sich aus Masthöhe
  und Ausrichtung der Spots (Eulumdat verfügbar)
- Photobiologische Klasse: Gruppe 2
- umwelt- / insektenfreundlich: Ja (bei warmweiß)
- Abblendkappen vermindern Lichtsstreuung
- LED-Polarisationslinsen aus gehärtetem Glas
  (verlustarme Lichtverteilung - Mehrlinsenoptik)
- Bemessungslebensdauer: ≥ 50.000 h
- Bemessungsspannung: 210 - 240 V AC, 50 - 60 Hz
- Stoßspannungsfestigkeit: bis 10 kV
- TILT Neigungswinkel System: 75° (absenkbar)
- TILT / PAN Neigungswinkel Spots: 90° (einstellbar)
  (LED-Spots 360° dreh- und 90° schwenkbar)
- zul. Umgebungstemperatur (ta): -40° - 80° C
- Gehäuse: Aluminium Druckguss, hochwetterfest
  (Pulverbeschichtung wie RAL7021 schwarzgrau)
- Schlagfestigkeit: IK08, (Windzone I, II, III, IV)
- Maße: 709 x 816 x 467 mm
- Gewicht: 34 Kg
- Schutzart: IP66 / Schutzklasse: II
- *optional als Set mit passendem Flutlichtmast*

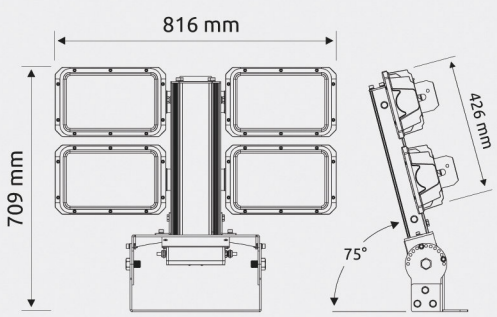

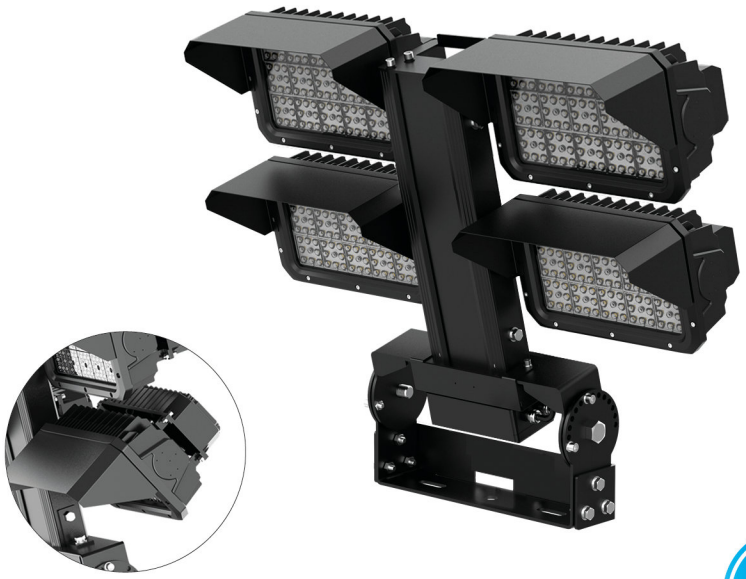

LED FLUTLICHTSYSTEM 1200 W

Das RMS-1200 EPR ist ein sehr leistungsstarkes, auf Langlebigkeit ausgelegtes System zur Flutlichtbeleuchtung von Sportstätten und Flächen aller Art. Seine vier ausleuchtungsoptimierten LED-Spots besitzen eine Leistungsaufnahme von je 300 W und leuchten dank der Mehrlinsenoptik die anvisierte Bodenfläche sehr sauber aus. Sie sind zudem einstellbar in PAN und TILT. Dies ermöglicht die individuelle Anpassung der Beleuchtung je nach Bedarf. Das Gerät eignet sich für Flutlichtmasten von bis zu 16 Metern Höhe. Es wird auf Traverse montiert und ist einzeln sowie als Komplett-Set mit passendem Flutlichtmast erhältlich.

Anwendungsbereiche:

Sportplätze, Sportstadien, Freizeitsport bis mittlerer Profisport für die gängigen Beleuchtungsklassen III bis II für Fußball, Football, Handball, Volleyball, Hockey, Tennis, Reiten, Leichtathletik, Wasserball u.v.m.

✓LDT ✓IES

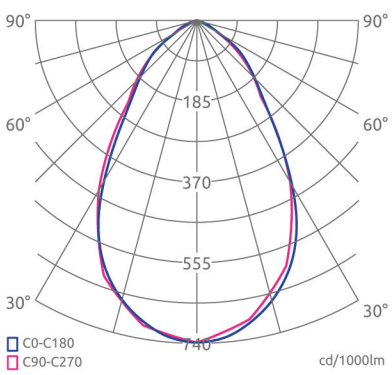

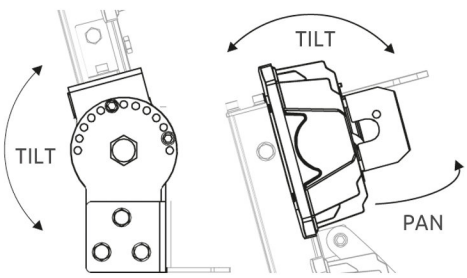

LED

IK 08 RoHS CE

Sunleds SOLAR & LED SYSTEME
Copyright: SUNLEDS GmbH
www.sunleds.de, Tel.: +49 (0) 351 420 95 - 31